Vejledning til brug

HOME DELUXE
WIR MACHEN DEIN ZUHAUSE

LED-seng NUBE

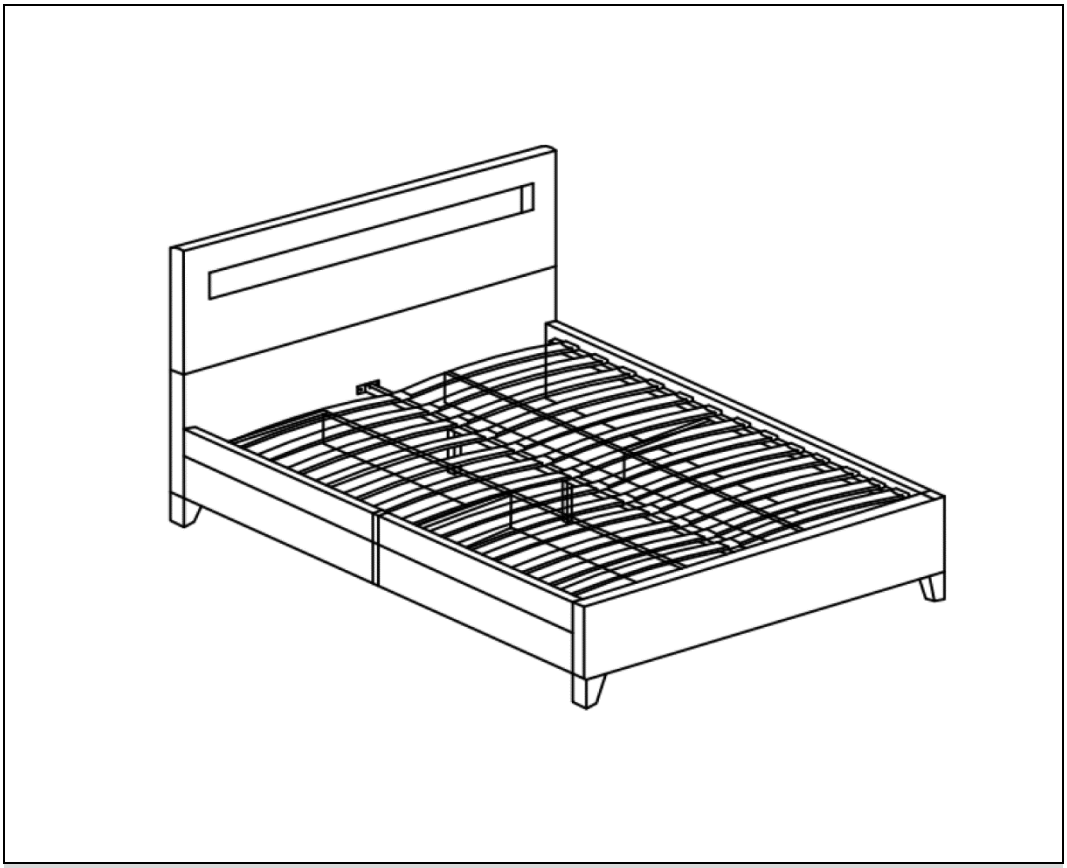

Original brugsanvisning

Designet i Tyskland

VIGTIGT:
OPBEVAR TIL FREMTIDIG BRUG.
LÆS OMHYGGELIGT!

Indholdsfortegnelse

1. Generel information ... 3
1.1. Produktoversigt ... 3
1.2. Generel information ... 3
1.3. Oplysninger om garanti ... 3
2. Oplysninger om brugsanvisningen ... 4
2.1. Tilgængelighed af brugsanvisningen ... 4
2.2. Målgrupper for brugsanvisningen ... 4
2.3. Oplysninger om oversættelse ... 4
2.4. Forklaring af symboler ... 4
2.5. Generel information om brugsanvisningen ... 5
2.6. Tilsigtet brug ... 5
2.7. Generelle sikkerhedsanvisninger ... 5
3. Produktets egenskaber ... 7
3.1. Tekniske specifikationer ... 7
4. Leveringsomfang ... 8
5. Installation ... 10
5.1. Sikkerhedsinstruktioner ... 10
5.2. Produktets opbygning ... 11
6. Brug af produktet ... 19
6.1. Sikkerhedsinstruktioner ... 19
6.2. Første ibrugtagning ... 19
6.3. Betjening ... 19
6.4. Betjeningselementer ... 19
7. Fejlfinding ... 20
8. Vedligeholdelse og pleje ... 21
8.1. Sikkerhedsinstruktioner ... 21
9. Afmontering ... 21
9.1. Sikkerhedsinstruktioner ... 21

10. Bortskaffelse 21
10.1. Sikkerhedsinstruktioner 21
10.2. Generel information 22
Elektriske og elektroniske apparater - Information til private husholdninger 23

Kære kunde,

Tak, fordi du har valgt et produkt fra **Home Deluxe GmbH**. Vi håber, at du får glæde af din nye NUBE LED-seng.

Brugsanvisningen vil hjælpe dig med installation, ibrugtagning, drift og vedligeholdelse af produktet. Brugsanvisningen og sikkerhedsanvisningerne skal læses omhyggeligt og i deres helhed. Overhold disse instruktioner for at undgå fare.

1. Generel information

1.1. Produktoversigt

Model	Vare-ID/Varianter ID: Sort	Artikel-ID: Hvid	Artikel-ID: Mørkegrå
NUBE med skuffer 140 x 200 cm	9182 / 7315	9183 / 7316	9184 / 7317
Nube med skuffer 180 x 200 cm	9185 / 7318	9186 / 7319	9187 / 7320

1.2. Generel information

For at kunne leve op til vores krav forbedrer vi hele tiden kvaliteten, forenkler montering og betjening og tilpasser produkterne til kundernes behov. På grund af disse ændringer kan den aktuelle version af brugsanvisningen findes på vores hjemmeside.

Begrebet "produkt" bruges i brugsanvisningen om "LED-seng NUBE".

1.3. Garanti

Det lovbestemte ansvar for mangler og garantirettigheder gælder fra købsdatoen.
Home Deluxe GmbH påtager sig intet ansvar for skader, der skyldes manglende overholdelse af brugsanvisningen. Reklamationer, der opstår som følge af forkert installation eller brug, er udelukket fra garantien.
I tilfælde af fejl på produktet bedes du kontakte vores kundeservice skriftligt ved hjælp af kontaktformularen på vores hjemmeside med angivelse af produktnavn, serienummer og et foto af typeskiltet:

Home Deluxe GmbH
Schanzeweg 2
32312 Lübbecke
Lübbecke, Tyskland
Tlf: +49 (0)5743 6181-0
www.home-deluxe-gmbh.de

Hvis du har yderligere spørgsmål, bedes du kontakte vores kundeserviceteam ved hjælp af kontaktformularen.

2. Oplysninger om brugsanvisningen

2.1. Tilgængelighed af brugsanvisningen

Brugsanvisningen er en del af produktet og skal opbevares komplet og i umiddelbar nærhed af produktet.

2.2. Målgrupper for brugsanvisningen

Brugsanvisningen skal læses og overholdes af alle personer, der er involveret i en af følgende aktiviteter eller anvendelser:

- Udpakning
- Montering / installation
- Ibrugtagning / betjening
- Vedligeholdelse / test / pleje
- Fejlfinding / reparation
- Bortskaffelse

2.3. Information om oversættelse

Den oprindelige brugsanvisning er skrevet på tysk. Alle andre tilgængelige sprog er en oversættelse af den tyske version.

2.4. Forklaring af symboler

Symbol	Forklaring af symbol
	**ADVARSEL** Dette symbol angiver mulige farer, der kan føre til dødsfald eller alvorlige kvæstelser. Før du udfører det tilsvarende installations- eller anvendelsestrin, skal du læse den tilsvarende bemærkning.
	**INFO** Symbolet giver vigtige oplysninger og angiver materielle skader. Overhold disse, før du udfører det tilsvarende installations- eller anvendelsestrin, for at forstå problemer og undgå skader.
	**CE-mærkning** Symbolet erklærer, at produktet er i overensstemmelse med de gældende krav i Det Europæiske Fællesskab. Den aktuelle overensstemmelseserklæring kan fås ved henvendelse til Home Deluxe GmbH.
	**Kun til indendørs brug** Symbolet angiver, at produktet kun må anvendes indendørs.
	**Læs brugsanvisningen** Symbolet angiver, at brugsanvisningen skal læses omhyggeligt, før apparatet monteres/installeres og/eller tages i brug.
	**Bortskaffelse af batterier og genopladelige batterier** Batterier og genopladelige batterier må ikke bortskaffes sammen med husholdningsaffald!
	**Bortskaffelse af elektriske og elektroniske apparater** Elektriske og elektroniske apparater må ikke bortskaffes sammen med husholdningsaffald!

Symbol	Forklaring af symbol
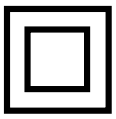	**Beskyttelsesklasse II** Symbolet angiver, at udstyret har forstærket eller dobbelt isolering til niveauet for den nominelle isolationsspænding mellem aktive og berørbare dele. De har normalt ingen forbindelse til beskyttelseslederen.
	**Beskyttelsesklasse III** Symbolet angiver, at udstyret drives med ekstra lav sikkerhedsspænding (SELV) eller ekstra lav beskyttelsesspænding (PELV). Udstyr i beskyttelsesklasse III må kun tilsluttes SELV- eller PELV-strømkilder.
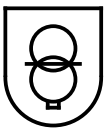	**Sikkerhedstransformator** Symbolet angiver, at der er installeret en kortslutningssikker lukket sikkerheds-transformator.
	**Kig ikke direkte ind i lyset** Symbolet viser, at man ikke må se direkte ind i lyset. Armaturet skal placeres på en sådan måde, at man ikke kan forvente at stirre ind i armaturet i længere tid i en afstand på mindre end 0,219 m.

2.5. Generel information om brugsanvisningen

Brugsanvisningen henviser til NUBE LED-sengen. Den indeholder vigtige oplysninger om installation, drift, vedligeholdelse og rengøring. Brugsanvisningen, især sikkerhedsanvisningerne, skal læses omhyggeligt, før produktet tages i brug; opbevar brugsanvisningen på et sikkert sted. Brug kun produktet som beskrevet i denne brugsanvisning for at undgå utilsigtet personskade eller skade. Hvis du giver LED-sengen NUBE videre til tredjeparter, skal denne brugsanvisning også overdrages.

2.6. Tilsigtet brug

Produktet er af høj kvalitet, holdbart og udelukkende beregnet eller egnet til privat brug i et rimeligt og sædvanligt omfang. Desuden er vores produkt **ikke** beregnet til kommerciel brug. Kommerciel brug er kun tilladt med skriftlig tilladelse fra Home Deluxe GmbH.

Produktet er beregnet som en seng (soveplads) til indendørs brug.

Brug kun produktet som beskrevet i denne brugsanvisning. Enhver anden brug betragtes som ukorrekt og kan resultere i materielle skader eller personskader. Producenten påtager sig intet ansvar for skader, der er forårsaget af ukorrekt eller forkert brug.

2.7. Generelle sikkerhedsanvisninger

Generelle advarsler om fare



- Forkert håndtering kan føre til betydelige person- og materielle skader. Derfor må montering, installation, idriftsættelse, fejlfinding, vedligeholdelse og reparationsarbejde kun udføres af kvalificerede personer.
- Produktet kan bruges af børn fra 8 år og opefter og personer med nedsatte fysiske, sensoriske eller mentale evner eller manglende erfaring og viden, hvis de er blevet overvåget eller instrueret i at bruge apparatet på en sikker måde og forstår de involverede farer.



- Monter **kun** produktet, hvis leveringsomfanget er komplet og i perfekt stand.
- Sørg for, at alle dele er ubeskadigede og korrekt samlet. Der er risiko for personskade ved forkert montering. Beskadigede dele kan påvirke sikkerhed og funktion.
- Installer kun produktet på en sikker, jævn og fast overflade.
- Foretag ikke ændringer på produktet.
- Vær forsigtig, når du fjerner utætte batterier, rør dem aldrig direkte med hænderne, brug engangshandsker eller husholdningshandsker. Hvis din hud kommer i kontakt med syren fra batteriet, skal du vaske dine hænder grundigt.
- Hvis syren drypper ned på dit tøj, skal det vaskes.
- Lækkende batterirester kan rengøres med en fugtig klud eller vatpind.
- Fjern tomme og utætte batterier fra produktet, og bortskaf dem i overensstemmelse med lovgivningen.
- Forsyningsledningerne må ikke kortsluttes.

Fare for børn



- Hold børn væk fra emballagematerialet. Der er risiko for kvælning!
- Hold børn væk fra produktet.
- Hold børn væk fra installationsstedet, mens produktet installeres. Leveringsomfanget indeholder små dele, der kan sluges eller forårsage alvorlige skader.
- Børn kan komme til skade, når de leger med produktet eller trækker sig selv op i det.
- Opstil ikke produktet direkte eller i umiddelbar nærhed af et legeområde.
- Forklar børnene, hvordan de skal bruge produktet korrekt, og lad dem aldrig være uden opsyn, mens de leger.
- Sørg for, at små børn ikke putter små dele i munden.

Risiko for personskade
Forkert håndtering af produktet kan føre til skader.



- Kontrollér produktet for synlige skader før hver brug.
- Der må ikke foretages designændringer på produktet. Enhver ændring skal godkendes skriftligt af producenten og udføres i overensstemmelse med instruktionerne.
- Hvis produktet er beskadiget, må det ikke længere bruges. Beskadigede dele skal repareres eller udskiftes med originale reservedele.
- Sørg for, at produktet er installeret i en permanent stabil position for at undgå skader.
- For at undgå risikoen for elektrisk stød skal alle installationer og tilhørende vedligeholdelsesarbejde udføres af en kvalificeret elektriker.
- Hvis netkablet til strømforsyningen er beskadiget, skal produktet tages ud af drift, indtil netkablet er blevet udskiftet af producenten, dennes kundeservice eller en kvalificeret elektriker.
- **Livsfare på grund af elektrisk spænding**: Der er umiddelbar livsfare ved berøring **af spændingsførende** dele. Skader på isoleringen eller enkelte komponenter kan være livstruende. -> Hvis isoleringen er beskadiget, skal du straks slukke for strømforsyningen og få den repareret.

Risiko for beskadigelse



- Forkert håndtering af produktet kan føre til skader.
- Reparations- og vedligeholdelsesarbejde på det elektriske system må kun udføres af en kvalificeret elektriker.
- Åbn ikke emballagen med skarpe genstande (f.eks. knive, sakse eller lignende), da det kan beskadige produktet. Vær forsigtig, når du åbner.
- Hvis du åbner emballagen uforsigtigt med en kniv eller andre skarpe genstande, kan produktet blive beskadiget. Vær meget forsigtig, når du åbner.
- Brug ikke produktet i nærheden af varmekilder eller åben ild.
- **Forsigtig:** Genoplad under ingen omstændigheder ikke-genopladelige batterier.

Risiko for eksplosion



- Opbevar ikke let antændelige, brændbare eller eksplosive stoffer inde i produktet.
- **Forsigtig**: Opbevar ikke let antændelige, brændbare eller eksplosive stoffer inde i produktet. Meget brandfarlige stoffer kan bryde i brand.

3. Produktets egenskaber

3.1. Tekniske data

NUBE	Dimensioner (H x B x D)	Højde på hovedgærde med fødder	Ramme med lameller	Nivellerende fødder	Vægt
140 x 200 cm	86 x 148 x 213,5 cm	84,5 cm	38 cm	5 cm	ca. 350 kg
180 x 200 cm	86 x 188 x 213,5 cm	84,5 cm	38 cm	5 cm	ca. 500 kg

LED-belysning	
Indgangsspænding	230 V AC
Frekvens	50/60 Hz
Udgangsspænding	12 V DC
Udgangseffekt	8 W
Beskyttelsesklasse	BESKYTTELSES-KLASSE III

Fjernbetjening	
Transmissionsfrekvens	433 MHz
Spænding	3 V JÆVNSTRØM
Batteri[1)]	CR2025

1) ikke inkluderet i leveringsomfanget

4. Leveringsomfang

Kontrollér emballagen for ydre skader ved levering. Desuden skal du straks efter udpakningen kontrollere, at leveringsomfanget er komplet, og at produktet og alle komponenter er i perfekt stand. Monter kun produktet, hvis leveringsomfanget er komplet og ubeskadiget.

Leveringsomfang (140 x 200 cm med skuffer)

Nr.	Nr. Beskrivelse	Mængde		Illustration
		140/180 cm		
1	Øverste hovedgærde	1	1	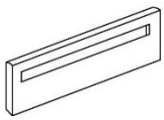
2	Nederste hovedgærde	1	1	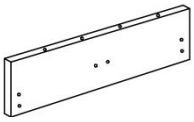
3	Fodsektion	1	1	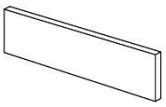
4	Sidepanel	2	2	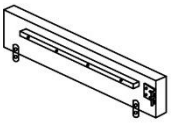
5	Sidepanel	2	2	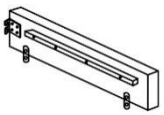
6	Metalstrimmel	2	4	
7	Skuffebeklædning	8	8	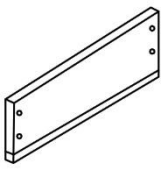
8	Skuffefront	4	4	
9	Skuffens bagpanel	4	4	
10	Skuffebøjle	8	8	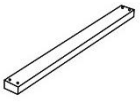
11	Skuffebeklædning	4	4	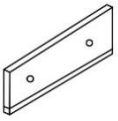

Nr.	Nr. Beskrivelse	Mængde		Illustration
		140/180 cm		
12	Skuffens bund	4	4	
13	Støtte	3	6	
14	Fjedrende træliste	24	36	
15	Støtte til lister	24	24	
16	Sidste holder	12	24	
17	Rulle	16	16	
18	Fod	4	4	
19	Fodstøtte	2	2	
20	Fjernbetjening	1	1	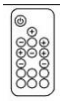
21	Tværstiver	1	1	
22	M8 x 25 mm	8	8	
23	M8 x 30 mm	20	24	
24	M8 x 35 mm	8	16	
25	M8 x 40 mm	2	2	
26	M8 x 50 mm	8	8	
27	M4 x 13 mm	48	48	
28	M4 x 40 mm	64	64	

Nr.	Nr. Beskrivelse	Mængde		Illustration
		140/180 cm		
29	Skive	32	32	
30	Fjederskive	16	16	
31	Møtrik M8	8	16	
32	Sekskantnøgle	1	1	
33	Skruenøgle	1	1	
34	Skruenøgle	1	1	
35	Møbelstik	64	64	
36	Tilslutningskabel	1	1	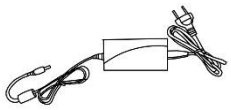

5. Montering

5.1. Sikkerhedsanvisninger

Alle sundheds- og sikkerhedsoplysninger skal læses.

Risiko for personskade
Forkert håndtering under installationen kan føre til skader



- Dit produkt leveres i flere pakker. Sørg for, at pakkerne åbnes øverst. Vær meget forsigtig, når du åbner pakkerne, da der er skrøbelige dele og glas i pakkerne.
- Undgå fugtige eller meget snavsede rum som installationssted.
- Placer kun produktet på en sikker, plan og fast overflade, der kan modstå belastningen permanent.
- Betjeningsfejl, installationsfejl eller skader forårsaget af installationen er udelukket fra garantien.
- Der skal være mindst 2 personer til at samle produktet.
- Brug beskyttelsestøj som f.eks. sikkerhedssko og beskyttelseshandsker under monteringen.
- **Vi vil gerne gøre opmærksom på, at Home Deluxe GmbH ikke påtager sig nogen omkostninger til montering eller manuelle tjenester - såsom elektrikeromkostninger eller sammenlignelige specialistomkostninger.**

5.2. Montering af produktet

Produktet leveres adskilt og kan samles med en lille indsats. Følg monteringsvejledningen omhyggeligt. Hvis instruktionerne ikke følges, kan produktets funktion og sikkerhed ikke garanteres.

Nødvendigt værktøj

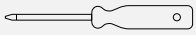	Skruetrækker		Målebånd
	Blyant	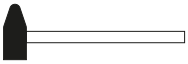	Hammer
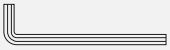	Unbrakonøgle		Skærekniv

- Følgende instruktioner skal læses omhyggeligt.
- Tilbehøret er placeret i produktets hovedgærde.

Montering (140 x 200 cm med skuffer)

Illustration	Beskrivelse
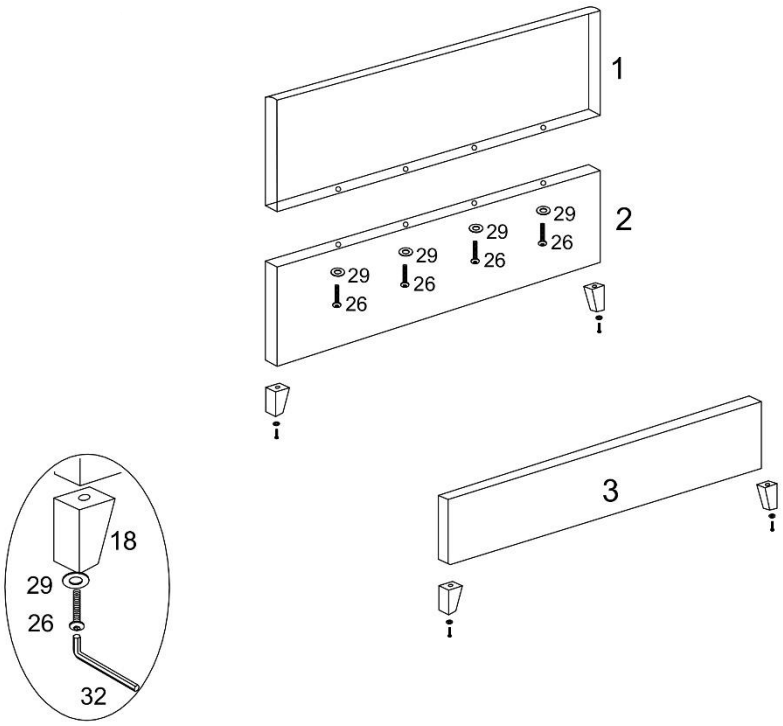	**Trin 1:** Skru de to hovedgærder sammen i toppen (**1)** og bunden (**2)** med skruerne (**26)** og spændeskiverne (**29)**. Skru fødderne (**18)** fast til hoved- og fodsektionerne med skruerne (**26)** og skiverne (**29)**.

Illustration	Beskrivelse
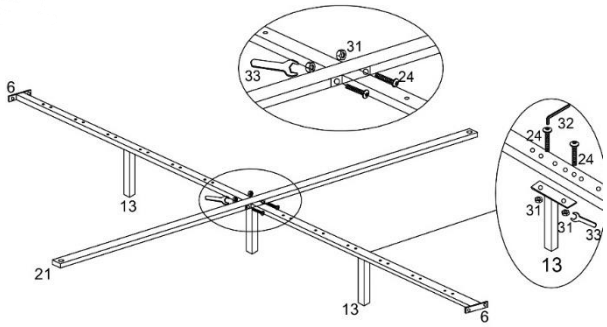	**Trin 2:** Skru metallisten (**6)**, tværstiveren (**21)** og fodstøtterne (**13)** fast med skruerne (**24)** og møtrikkerne (**31**).
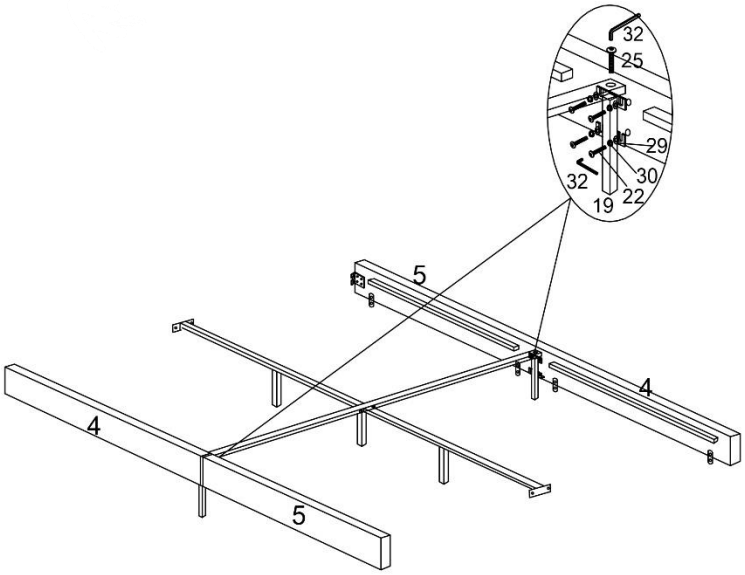	**Trin 3:** Skru støtten (**19)** fast på sidedelene (**4)**, (**5) med** skruerne (**22**), (**25)**, skiverne (**29**) og fjederskiverne (**30**).
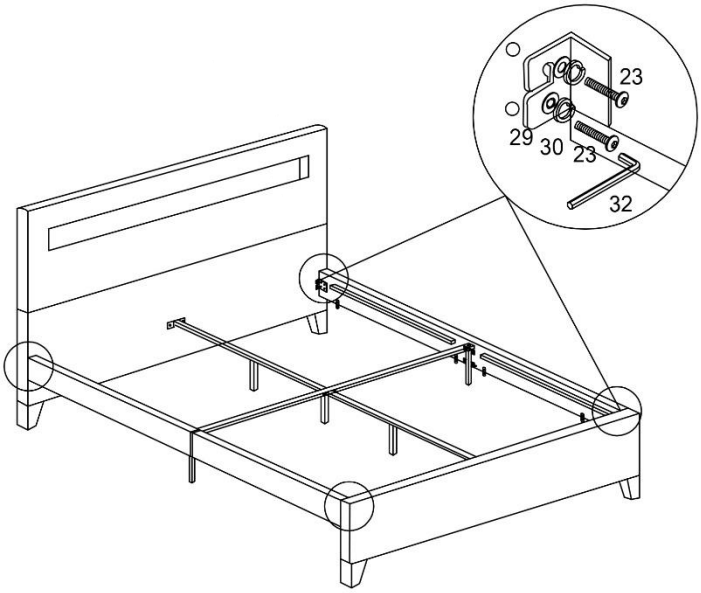	**Trin 4:** Skru begge sidedele fast på hoveddelen med skruerne (**23)**, fjederskiverne (**30**) og skiverne (**29**).

Illustration	Beskrivelse
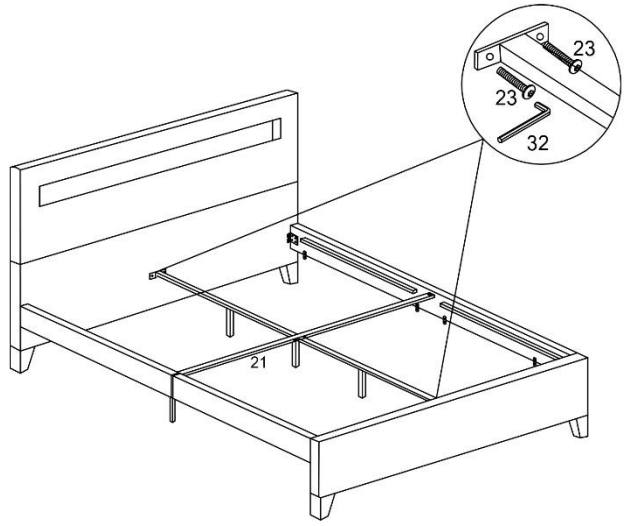	**Trin 5:** Skru metalstrimlerne (**6)** fast til hoved- og fodsektionerne med skruerne **(23)**.
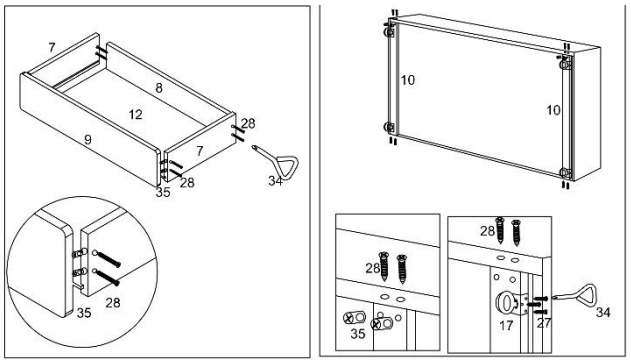 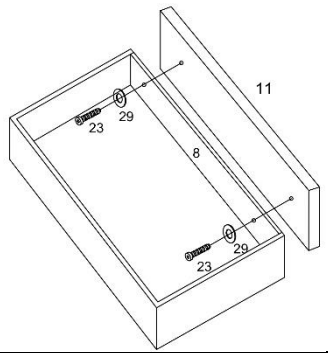	**Trin 6:** Monter møbelforbindelserne (**35**) i skuffesiderne. Saml skuffen med komponenterne (**7,8,9,12)**, og sørg for, at skuffebunden **(12)** passer ind i rillerne på skuffekomponenterne **(7,8,9).** Skru alle komponenter sammen med skruerne (**28**). Sæt møbelforbindelserne (**35**) ind i skuffestiften **(10)**. Skub skuffestiveren (**10**) på siderne mellem skuffebagpladen (**9)** og skuffefronten (**8)**, og skru den fast med skruerne (**28**). Monter hjulene (**17)** på skuffestiverne **(10)** med skruerne (**27)**. Monter den forreste skuffeplade (**11**) på skuffefronten med skruerne (**23)** og skiverne (**29)**.

Illustration	Beskrivelse
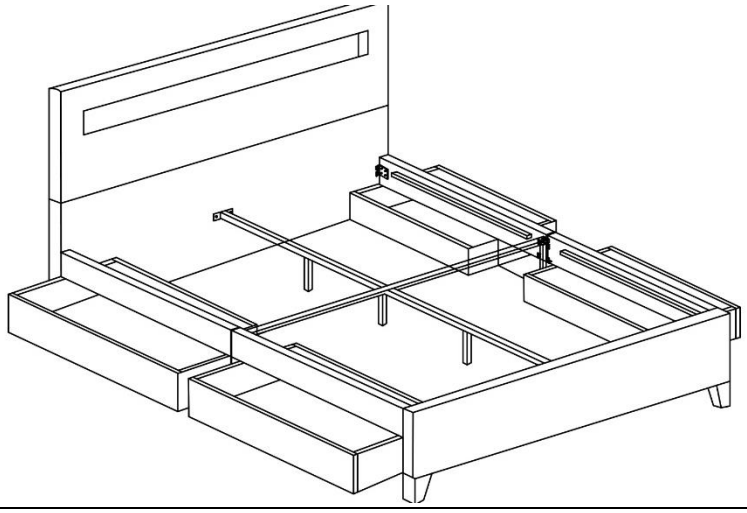	**Trin 7:** Skub skufferne ind i kasserne
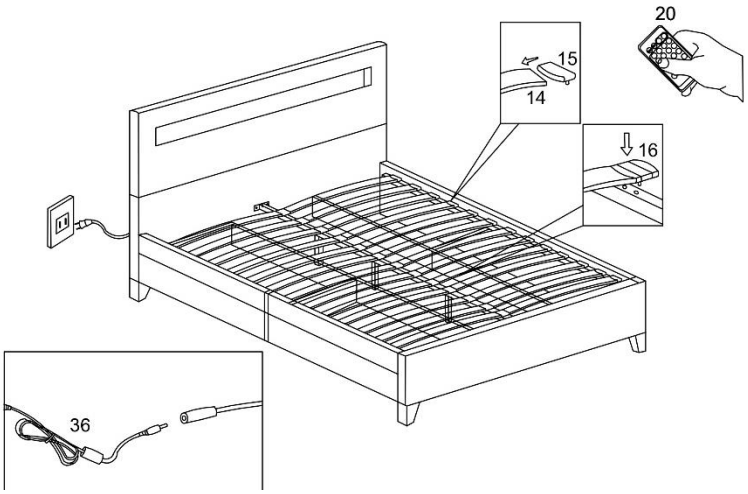	**Trin 8:** Skub listeholderen (**15)**, (**16)** på de ydre lister. Sæt derefter den fjedrende træliste (**14**) ind i listeholderen. **Vær opmærksom! Krumningen på den fjedrende træliste skal pege opad.** Sæt tilslutningskablet (**36**) i strømforsyningen. Fjernbetjeningen (**20**) kan bruges til at tænde eller slukke lyset og ændre farven.

Illustration	Beskrivelse
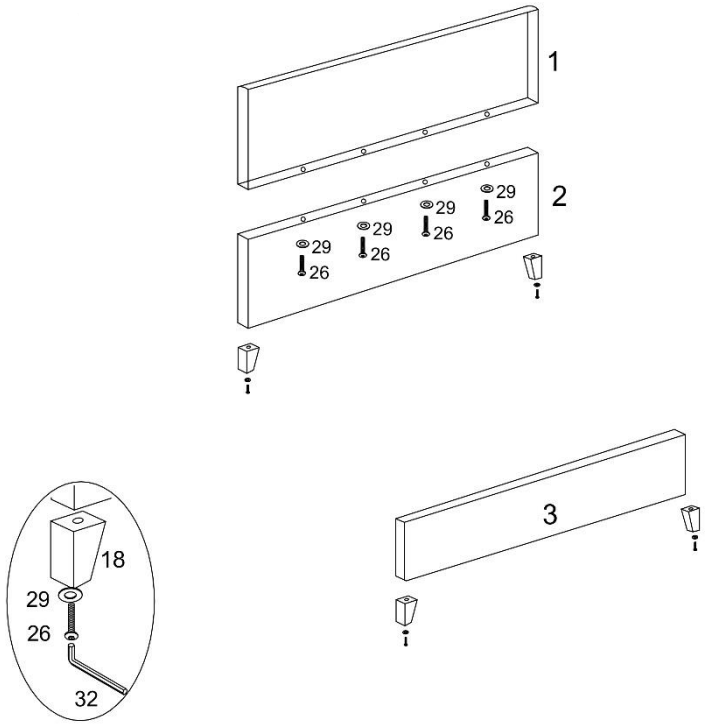	**Trin 1:** Skru de to hovedsektioner i toppen (**1)** og bunden (**2)** sammen med skruerne (**26)** og skiverne (**29**). Skru fødderne (**18)** fast på hoved- og fodsektionerne med skruerne (**26)** og skiverne (**29**).
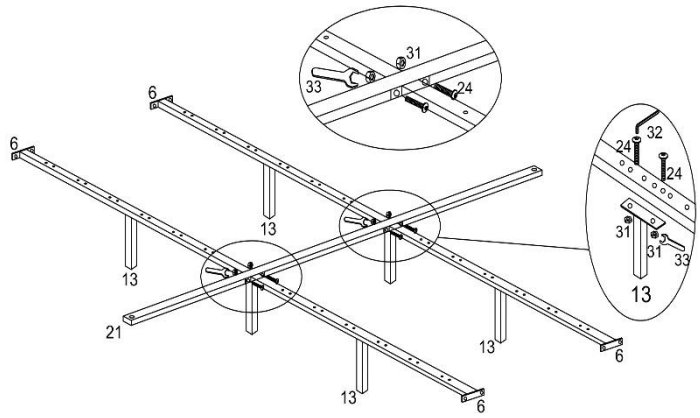	**Trin 2:** Skru metallisterne (**6)**, tværstiveren (**21)** og fodstøtterne (**13)** fast med skruerne (**24)** og møtrikkerne (**31**).

Illustration	Beskrivelse
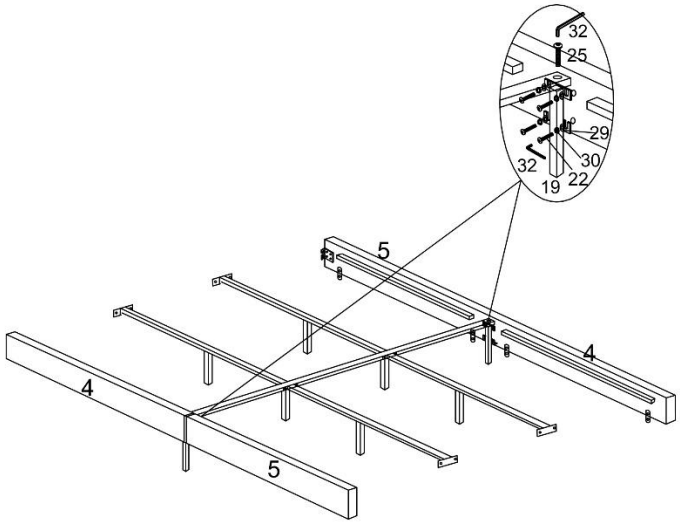	**Trin 3:** Skru støtten (**19)** fast på sidedelene (**4)**, (**5) med** skruerne (**22**), (**25)**, skiverne (**29**) og fjederskiverne (**30**).
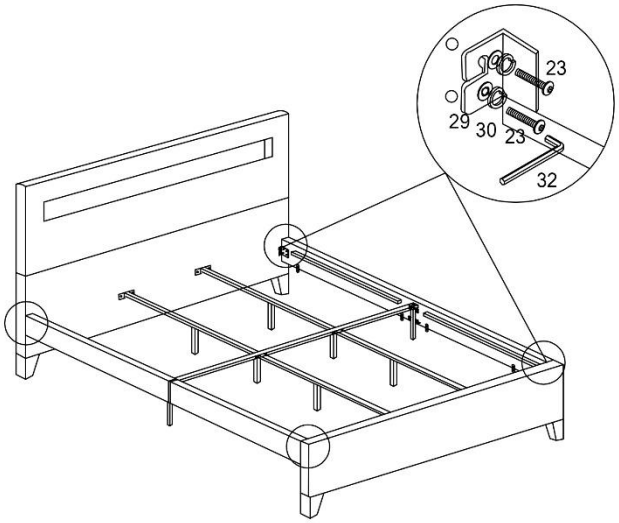	**Trin 4:** Skru begge sidedele fast på hoveddelen med skruerne (**23)**, fjederskiverne (**30**) og skiverne (**29**).

Illustration	Beskrivelse
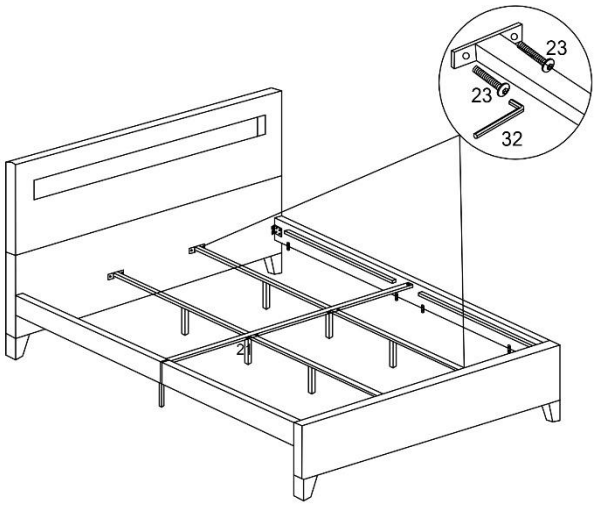	**Trin 5:** Skru metalstrimlerne (**6**) fast til hoved- og fodsektionerne med skruerne (**23**).
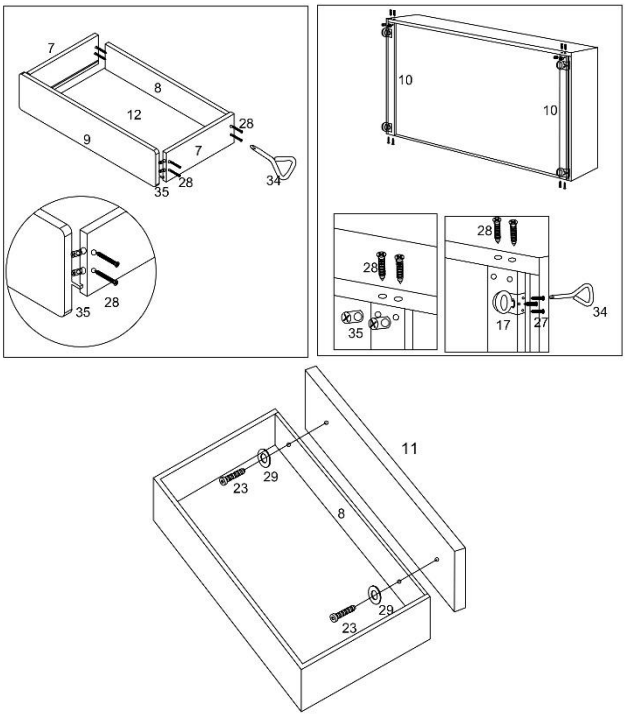	**Trin 6:** Monter møbelforbindelserne (**35**) i skuffesiderne. Saml skuffen med komponenterne (**7,8,9,12)**, og sørg for, at skuffebunden **(12)** passer ind i rillerne på skuffekomponenterne **(7,8,9).** Skru alle komponenter sammen med skruerne (**28**). Sæt møbelforbindelserne (**35**) ind i skuffestiveren (**10)**. Skub skuffestiveren (**10**) på siderne mellem skuffens bagplade (**9)** og skuffens front (**8)**, og skru den fast med skruerne (**28**). Monter hjulene (**17)** på skuffestiverne **(10)** med skruerne (**27)**. Monter den forreste skuffeplade (**11**) på skuffefronten med skruerne (**23)** og skiverne (**29)**.

Illustration	Beskrivelse
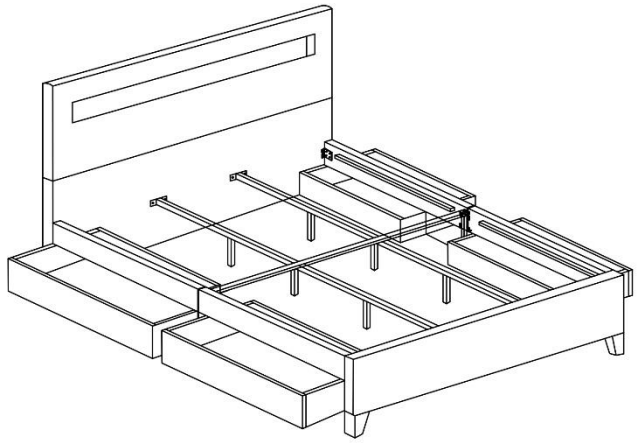	**Trin 7:** Skub skufferne ind i kasserne
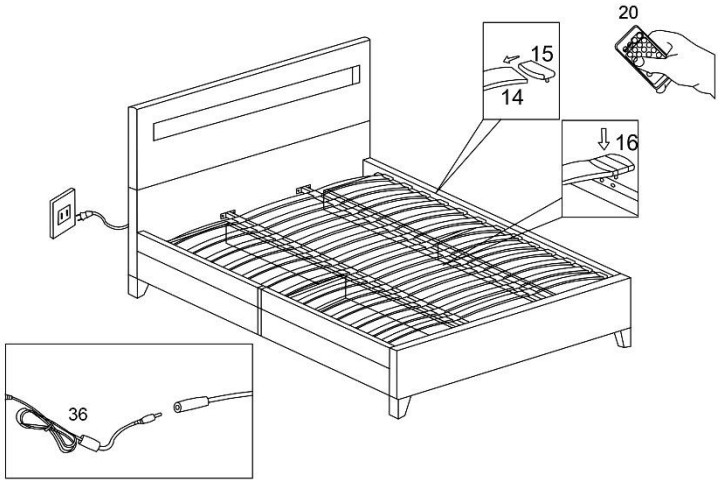	**Trin 8:** Skub listeholderen (**15)**, (**16)** på de ydre lister. Sæt derefter den fjedrende træliste (**14**) ind i listeholderen. **Vær opmærksom! Krumningen på den fjedrende træliste skal pege opad.** Sæt tilslutningskablet (**36**) i strømforsyningen. Fjernbetjeningen (**20**) kan bruges til at tænde eller slukke lyset og ændre farven.

6. Anvendelse

6.1. Sikkerhedsanvisninger

Følgende sundheds- og sikkerhedsoplysninger skal læses omhyggeligt.

Risiko for personskade
Forkert håndtering under brug kan føre til skader.

- Brug ikke et beskadiget produkt.
- Foretag ikke ændringer på produktet.
- Kontrollér skruerne med jævne mellemrum.

6.2. Første ibrugtagning

Kontrollér produktet for skader, før det tages i brug første gang. Produktet må kun bruges, hvis det er u-beskadiget.

6.3. Betjening

Før du bruger produktet, skal du kontrollere

- den korrekte tilstand.
- den elektriske forbindelse.
- alle funktioner på den håndholdte sender.
- LED'ernes funktion.

6.4. Betjeningselementer

Håndholdt sender

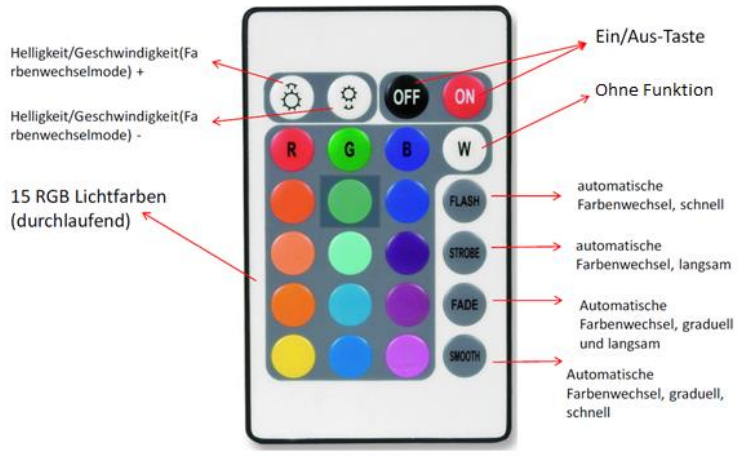

Den medfølgende RGB LED-belysning bruges udelukkende til scene-/accentbelysning og er ikke egnet til andre anvendelser.

Tilslutning af LED-belysningen

Sørg for, at pilene flugter korrekt, når du tilslutter kontrolboksen og LED-belysningen.

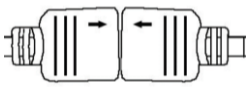

Isætning/udskiftning af batteriet i håndsenderen

- Åbn batterirummet, og træk det ud.
- Sæt batteriet i håndsenderen, og vær opmærksom på den korrekte polaritet (+/-). (CR2025-batteriet er ikke inkluderet i leveringsomfanget).
- Skub batterirummet tilbage i håndsenderen.

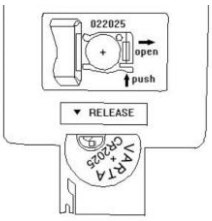

Udskiftning af LED-belysningen i hovedsektionen

LED-belysningen i hovedsektionen må **ikke** udskiftes.

7. Fejlfinding

Hvis følgende fejl opstår under drift, skal du kontrollere følgende fejlårsager ved hjælp af nedenstående tabel. Hvis fejlen ikke kan afhjælpes ved hjælp af de anførte foranstaltninger, skal produktet tages ud af drift.

Fejl	Mulig årsag	Løsning
Produktet vakler eller vibrerer	- Produktet står på en ujævn overflade - Fastgørelsesskruerne har løsnet sig - Produktet er under for stor belastning	- Placer produktet på en plan overflade - Spænd fastgørelsesskruerne - Overhold belastningsgrænserne
Madrassen passer ikke ind i produktet	- Madrassen er stor eller for lille	- Brug den rigtige størrelse madras
Den håndholdte sender virker ikke	- Batteriet er fladt - Intet batteri isat - Afstand til modtager for stor	- Sæt nyt batteri i - Indsæt batteri - Reducer afstanden til modtageren
LED tænder eller slukker ikke	- Ingen netspænding tilgængelig - LED defekt - Den håndholdte sender virker ikke - Afstand til modtager for stor	- Kontroller strømforsyningen - Kontakt kundeservice - Indsæt nyt batteri - Den håndholdte sender er defekt - Reducer afstanden til modtageren

8. Vedligeholdelse og pleje

8.1. Sikkerhedsinstruktioner

Risiko for personskade
Forkert håndtering under drift kan føre til kvæstelser



- Strømforsyningen til produktet skal slukkes før rengøring/vedligeholdelse/pleje.
- Vores LED-seng er meget nem at rengøre, og vi anbefaler kun at rengøre overfladen med en blød klud eller en let fugtig klud.
- Overfladen er velegnet til daglig brug og kræver ingen yderligere behandling på længere sigt.
- I princippet skal alt snavs og alle væsker (f.eks. drikkevarer) tørres af med det samme med en let fugtig klud.
- Strømkablet fra produktet må kun udskiftes med samme type kabel, som leveres af producenten. Kontakt producenten.
- Rengøring og vedligeholdelse må ikke udføres af børn.
- Defekt LED-belysning må ikke udskiftes.

9. Afmontering

9.1. Sikkerhedsinstruktioner

Risiko for personskade
Forkert håndtering under demontering kan føre til skader



- Afbryd produktet fra strømforsyningen, før det afmonteres. Kontakt med spændingsførende komponenter kan medføre elektrisk stød, som kan forårsage forbrændinger eller død.
- Produktet har store dimensioner, og der kræves mindst 2 personer til adskillelse.
- Sørg for, at produktet ikke kan falde ned, før det afmonteres.

Afmontering af produktet skal ske i omvendt rækkefølge af monteringen. (**se kapitlet Montering**)

10. Bortskaffelse

10.1. Sikkerhedsanvisninger

Risiko for personskade Forkert håndtering af litiumholdige batterier



- Der er stor risiko for brand med brugte litiumholdige batterier. Derfor skal man være særlig opmærksom på korrekt bortskaffelse af brugte litiumholdige batterier og akkumulatorer. Forkert bortskaffelse kan også føre til interne og eksterne kortslutninger på grund af termiske effekter (varme) eller mekaniske skader. En kortslutning kan føre til brand eller eksplosion og have alvorlige konsekvenser for mennesker og miljø. Tape derfor terminalerne på litiumholdige batterier og genopladelige batterier før bortskaffelse for at forhindre en ekstern kortslutning.
- Forbrugerne er lovmæssigt forpligtet til at aflevere alle batterier og genopladelige batterier, uanset om de indeholder skadelige stoffer eller ej, på et indsamlingssted i deres kommune/nabolag eller hos en forhandler, så de kan bortskaffes på en miljøvenlig måde, og værdifulde råmaterialer kan genvindes.

10.2. Generelle anvisninger



- Bortskaf produktet og alle komponenter i overensstemmelse med lokale og landespecifikke regler for at forhindre skader på miljøet.
- Vores emballage er fremstillet af miljøvenlige materialer. De kan genbruges og dermed fungere som værdifulde råmaterialer. Bortskaf emballagematerialet (pap, snavset emballage osv.) separat og professionelt i overensstemmelse med de gældende nationale bestemmelser.
- Kontakt vores kundeservice, hvis du er i tvivl om bortskaffelsen.
- Du kan også få oplysninger om korrekt bortskaffelse hos de lokale affaldscentre.

Elektrisk og elektronisk udstyr - information til private husholdninger

Loven om elektrisk og elektronisk udstyr (ElektroG) indeholder en lang række krav til håndtering af elektrisk og elektronisk udstyr. De vigtigste er opsummeret her.

1. Separat indsamling af gamle apparater

Elektrisk og elektronisk udstyr, der er blevet til affald, kaldes for affaldsudstyr. Ejere af gamle apparater skal bortskaffe dem separat fra usorteret husholdningsaffald. De skal adskille brugte batterier og akkumulatorer, der ikke er indkapslet i det gamle apparat, samt lamper, der kan fjernes fra det gamle apparat uden at ødelægge dem, fra det gamle apparat uden at ødelægge dem, før de afleverer dem på et indsamlingssted. Adskil gamle apparater for at forberede dem til genbrug.

2. Batterier og genopladelige batterier



Som regel skal ejere af udtjente apparater adskille udtjente batterier og akkumulatorer, der ikke er indkapslet i det udtjente apparat, før de afleveres på et indsamlingssted. Dette gælder ikke, hvis de udtjente apparater afleveres til offentlige affaldshåndteringsmyndigheder og der adskilles fra andre udtjente apparater med henblik på at forberede dem til genbrug.

3. Muligheder for at returnere gamle apparater

Ejere af gamle apparater fra private husholdninger kan aflevere dem på de offentlige affaldshåndteringsmyndigheders indsamlingscentre eller på de tilbagetagningssteder, der er oprettet af producenter eller distributører i overensstemmelse med ElektroG. En online-liste over indsamlings- og tilbagetagningscentre kan findes på hjemmesiden: https://www.stiftung-ear.de eller https://www.take-e-back.de.

4. Meddelelse om databeskyttelse

Gamle apparater indeholder ofte følsomme persondata. Dette gælder især for informations- og telekommunikationsteknologiske enheder som computere og smartphones. I din egen interesse skal du være opmærksom på, at hver slutbruger er ansvarlig for at slette dataene på de gamle enheder, der skal bortskaffes.

5. Distributørers tilbagetagningsforpligtelse

Distributører med et salgsareal for elektrisk og elektronisk udstyr på mindst 400 m^2og fødevaredistributører med et samlet salgsareal på mindst 800 m^2, som tilbyder elektrisk og elektronisk udstyr flere gange om kalenderåret eller permanent og gør det tilgængeligt på markedet, er forpligtet til at

- ved levering af et nyt elektrisk eller elektronisk apparat til en slutbruger på leveringsstedet eller i umiddelbar nærhed gratis at tage et gammelt apparat af samme type tilbage til slutbrugeren, som i alt væsentligt opfylder de samme funktioner som det nye apparat, og
- på slutbrugerens anmodning gratis at tage affald af elektrisk og elektronisk udstyr, der ikke overstiger 25 cm i nogen ydre dimension, tilbage i detailbutikken eller i umiddelbar nærhed heraf; tilbagetagningen må ikke være knyttet til købet af et elektrisk eller elektronisk apparat og er begrænset til tre affaldsapparater pr. apparattype.

6. Betydning af symbolet "overkrydset skraldespand"



Symbolet med en overkrydset skraldespand, der regelmæssigt vises på elektriske og elektroniske apparater, angiver, at det pågældende apparat skal indsamles separat fra usorteret kommunalt affald ved afslutningen af dets levetid.

- Producentens registreringsnummer
- Vi er registreret som producent i henhold til den tyske lov om elektrisk og elektronisk udstyr (ElektroG) hos den ansvarlige stiftelse Elektro-Altgeräte Register (Nordostpark 72, 90411 Nürnberg) under følgende registreringsnummer: WEEE reg. nr. DE86467979

Home Deluxe GmbH
Schanzeweg 2
32312 Lübbecke
Lübbecke, Tyskland
Tlf: +49 (0)5743 6181-0
www.home-deluxe-gmbh.de

GA-166-00_NUBE_140x180
2023/10